Mini caméra couleur haute sensibilité WAT-250D2

Nouvelle caméra Watec WAT-250D2 avec une définition de 540 LTV et une **excellente sensibilité en faible lumière** (0,02 lux). Son faible encombrement et sa simplicité d'utilisation la rende compatible avec de nombreuses applications.

FONCTIONNEMENT	CARACTERISTIQUES TECHNIQUES
Caméra Couleur au standard PAL Haute résolution 470 000 pixels 795 (H) x 596 (V) Sensibilité 0,02 lux @ F/1:2 AGC High (36 dB) Absence de smear Synchronisation interne à quartz Correction automatique des défauts de pixels Monture CS (ou C par bague supplémentaire) Balance des blancs automatique ou manuelle Alimentation 10 à 14 V continu Fixation par pas Kodak dessus et dessous Connecteur BNC vidéo, mini 4 plots asservissement d'iris (AI & DC), mini jack 2.1 entrée 12VDC.	Capteur CCD 1/3" couleur Ex-View Sony S-HAD à transfert interligne (taille pixels 6,5x6,25 microns) Standard CCIR PAL 15 625 Khz 50 Hz Sortie Vidéo 1 Vpp / 75 ohms Résolution 540 lignes TV au centre Rapport S/B mieux que 50 dB Gamma 0,45 ou 1,0- AGC automatique ou Off Shutter électronique 1/100.000s auto ou off (1/50°) AGC (gain) automatique de 0 à 38 dB ou Off 0 dB Consommation 145 mA sous 12VDC Température de fonctionnement -10°C à +50°C Boîtier 34 (H) x 34 (L) x 64 (P) mm / 90 gr.

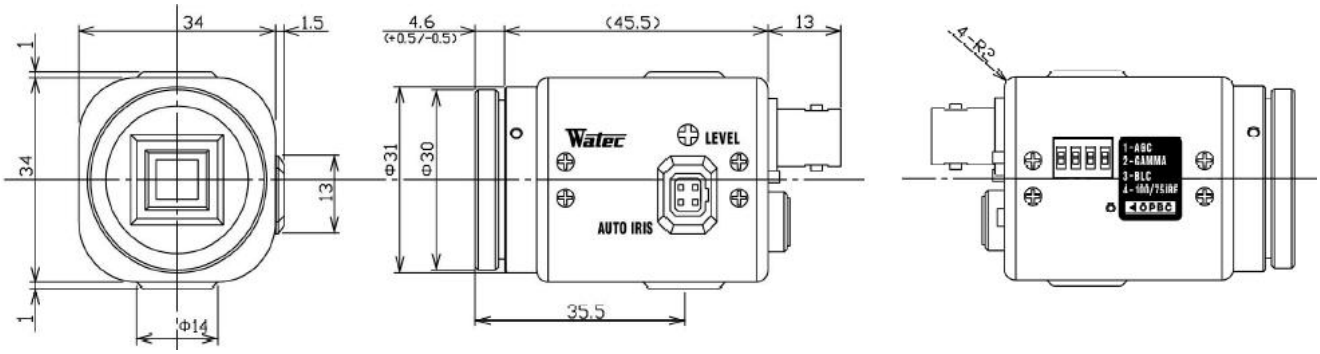

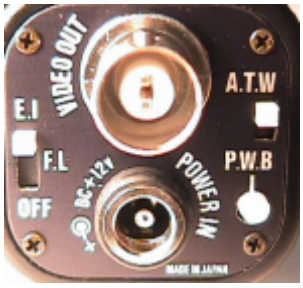

Détail de la face arrière

Sortie vidéo composite par BNC, réglage automatique de la balance des couleur + position "One push" qui fige une position donnée.
Entrée alimentation 12 Vdc par mini jack 2,1 mm (fourni).

APPLICATIONS

- Examen de zones d'accès difficiles
- Aéronautique
- Robotique
- Engins mobiles
- Surveillance nocturne discrète

etc ...

Opto Vision France - 9 rue Boudeville - Z.I. Thibaud - 31100 Toulouse - Tél. 05 61 76 51 11 - Fax 05 61 76 51 52
Site web : www.optovision.fr - Contact : info@optovision.fr