Caméra PTZ Longue Distance Farcam-1000

Système autonome et étanche destiné à la surveillance très longue distance en conditions difficiles. Facilement transportable et à déploiement rapide, Farcam-1000 offre une grande qualité d'image et une haute sensibilité nocturne.

- Caméra IP Full HD avec stabilisateur d'image optique
- Zoom optique Mégapixel **grossissement X88** (11 - **1000mm**)
- Champ de vision 3,4 m à une distance de 1 Km
- Processeur d'image anti brume Defog + Defog optique
- Zoom digital X16 - Stabilisateur d'image
- Haute sensibilité nocturne
- Tourelle 2 axes à vitesse variable et proportionnelle au zoom
- Options disponibles sur valise optionnelle : Enregistreur HD, Transmetteur 3G/4G, Wifi, Radio OFDM longue distance, Batterie longue durée, Joystick

f=1000 mm

SD RECORDING · FULL HD · PTZ+

Exemple de traveling avant en zone urbaine, de la position grand angle au zoom optique maximum x88.
La résolution de 8 mégapixels permet d'utiliser le zoom digital x16 sans pixellisation
(*non appliqué sur cet exemple*).

Dimensions

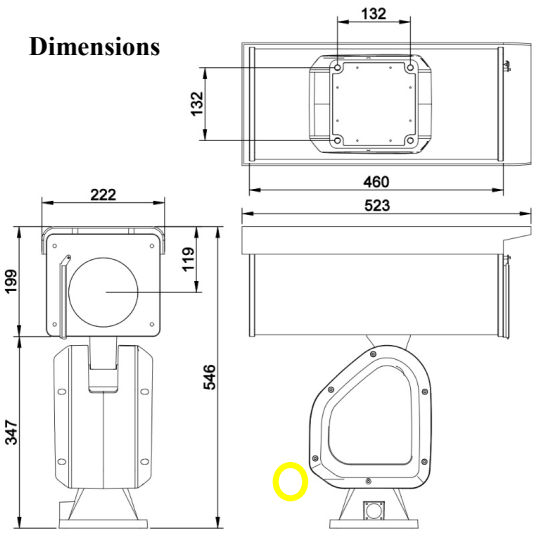

Câble standard

Batterie externe

Valisette batterie Li-Ion 12 V
De 40 AH à 200 AH
Longue autonomie > 100 heures

Opto Vision France - 9 rue Boudeville - Z.I. Thibaud - 31100 Toulouse - Tél. 05 61 76 51 11
Site web : www.optovision.fr - Contact : info@optovision.fr

Caméra PTZ Longue Distance Farcam-1000

Spécifications principales *(English specifications page 3 & 4)*

Zoom optique Grossissement x 88 Focale 1000 mm	
Focales	De 11.3 mm (F/2.1) à 1000 mm (F/6.4) - Vitesse de passage Wide → Télé : 8 sec
Champs de vision	Grand angle 37,5° horizontal / Zoom maxi 0,4° Horizontal *(Pleine image 8MP d'une cible de 3,4m de large à 1Km de distance)*
Iris	Diaphragme automatique asservi par la caméra (DC)
Contrôles distants	Zoom autofocus motorisé avec débrayage manuel
Commutation Jour / Nuit	Par filtre IRC escamotable
Zoom digital	X16 soit un grossissement total possible > 1400 fois

Caméra IP 8,4 Mégapixels	
Capteur Progressive Scan	1/1.8" Sony Exmor R STARVIS CMOS 8,41MP 3840x2160 pixels
Sensibilité	Couleur 0.01 lux / N&B 0.001 lux @ F/1.4 (grand angle)
Traitements dynamiques	BLC, HS-BLC, WDR, ATW, SSDR, SSNR, détection de visages, détection de mouvement ou de disparition d'objet, masquage, miroir, stabilisateur DIS, et +
Enregistrement vidéo HD	Sur carte micro SDHC 256Go interne au caisson caméra et consultable à distance
Compression vidéo	H.265/H.264/H.264H/MJPEG (Multi flux)
Protocoles	Onvif, GB28181, HTTP, RTSP, RTP, TCP, UDP
Cadence images	50Hz: 25fps@8MP(3840×2160) / 60Hz: 30fps@8MP(3840×2160)
Gestion d'évènements	Télétransmission de fichiers via FTP, E-mail & Notification par e-mail, TCP

Télémétrie PTZ	Web Viewer, logiciel PC livré, ou en local par RS485 (*joystick PelcoD en option*)
Vitesses de rotation	Horizontal (Pan) et Vertical (Tilt) : variable de 0° à 105°/sec selon rapport de zoom
Angles d'orientation	Rotation continue sans butée sur 360° - Vertical de -90° à +40 °
Prépositions mémorisables	255 presets
Connecteurs et cordons	Selon versions, ou sur spécifications clients, nous consulter SVP
Alimentation électrique	+12VDC (batterie ou bloc secteur) et en POE depuis la Valise-VIP de contrôle
Consommation	En veille : 18 W - Moteurs zoom et tourelle actifs : 60 W
Etanchéité du système	IP68
Température	Fonction : -30°C à +60°C Stockage : -40°C~+70°C (20% to 95% RH)
Poids total Farcam-X90	22 Kg (hors trépied)
Support (optionnel)	Trépied télescopique professionnel 1.60 m

Options

Valise de gestion étanche avec enregistreur Full HD sur disque dur extractible
Moniteur LCD 12" et souris de contrôle PTZ et paramétrages

<u>Fonctions complémentaires à commander avec la Valise :</u>

⇒ **Transmetteur 3G/4G** pour visualisation et contrôles PTZ depuis un PC distant ou un SmartPhone / iPhone.

⇒ **Point d'accès Wifi** intégré pour visualisation et contrôles PTZ par PC portable ou SmartPhone / iPhone situés dans un périmètre de qq 10^{zaines} de mètres

⇒ **Transmetteur radio numérique** OFDM longue distance (Nécessite un transceiver radio côté PC)

⇒ Pilotage PTZ par **Joystick** filaire en local (valise) ou sur PC distant (Joystick USB)

Opto Vision France - 9 rue Boudeville - Z.I. Thibaud - 31100 Toulouse - Tél. 05 61 76 51 11
Site web : www.optovision.fr - Contact : info@optovision.fr

English Specifications - 8MP 88x Long Range Zoom Starlight Network PTZ Camera

1. Features

> 1/1.8” Sony Exmor CMOS Sensor.

> Powerful 88x optical zoom (11.3~1000mm).

> Max. 8MP(3840x2160) Resolution

> Support various IVS functions

> Horizontal 360° rotation, speed up to 0.1°~105°/s

> Vertical -90°~+40°, speed up to 0.1°~15°/s

> IP66 waterproof

2. Specification

Model		Farcam-1000			
Sensor	Image Sensor	1/1.8" Sony Starvis progressive scan CMOS			
	Effective Pixels	Approx. 8.41 Megapixel			
Lens	Focal Length	11.3mm~1000mm, 88x Optical Zoom			
	Aperture	F2.1~F7.5			
	Field of View	H: 37.5°~0.44°, V: 21.6°~0.25°, D: 43°~0.5°			
	Close Focus Distance	5m~10m (Wide~Tele)			
	Zoom Speed	Approx. 8s (Optical Wide~Tele)			
	DORI Distance (Human)	Detect	Observe	Recognize	Identify
		20 Km	7,9 Km	4,0 Km	2,0 Km
Video	Compression	H.265/H.264/H.264H/MJPEG			
	Streaming Capability	3 streams			
	Resolution	50Hz: 25fps@8MP(3840×216) 60Hz: 30fps@8MP(3840×2160)			
	Video Bit Rate	32kbps~16Mbps			
	Audio	AAC / MP2L2			
Network	Storage	TF card (256 GB), FTP, NAS			
	Network Protocol	Onvif, HTTP, HTTPS, IPv4, IPv6, RTSP, DDNS, RTP, TCP, UDP			
	Multicast	Support			
General Events		Motion, Tamper, SD Card, Network			
IVS		Tripwire, Cross Fence Detection, Intrusion, Abandoned Object, Fast-Moving, Parking Detection, Crowd Gathering Estimation, Missing Object, Loitering Detection.			
S/N Ratio		≥55dB (AGC Off, Weight ON)			
Minimum Illumination		Color: 0.01Lux/F2.1; B/W: 0.001Lux/F2.1			
Noise Reduction		2D/3D			

Exposure Mode		Auto, Aperture Priority, Shutter Priority, Gain Priority, Manual
Exposure Compensation		Support
Shutter Speed		1/1~1/30000s
BLC		Support
HLC		Support
WDR		Support
White Balance		Auto, Manual, Indoor, Outdoor, ATW, Sodium lamp, Street lamp, Natural, One Push
Day/Night		Electrical, ICR(Auto/Manual)
Focus Mode		Auto, Manual, Semi Auto, Fast Auto, Fast Semi Auto, One Push AF
Electronic Defog		Support
Optical Defog		Support, 750nm~1100nm channel is Optical Defog
Heat Haze Reduction		Support
Flip		Support
EIS		Support
Digital Zoom		16x
Wiper		Support
PTZ	Material	Integrative structure design, Aluminum-Alloy shell
	Power-Off Protection	Support
	Pan/Tilt Range	Pan: 360°, Endless; Tilt: -90°~40°
	Pan/Tilt Speed	Pan: 0.1°~105°/s; Tilt: 0.1°~15°/s
	Accuracy	0.1°
	Presets	255
	Protocol	Pelco-P/D
Ethernet		RJ-45 (10Base-T/100Base-TX)
RS485		1
Audio I/O		1/1

Alarm I/O	1/1
Power Supply	DC24V, 5A
Power Consumption	Static: 18W, Max. 60W
Operating Conditions	-35°C~+70°C, <90%RH
Protection Level	IP66
Dimensions(L*W*H)	523mm*22.2mm*546mm
Gross Weight	22.05kg