SC-MAC02

Convertisseur QHD-Analogique/
CVBS vers HDMI/CVBS/Loop-out

SC-MAC02 est un convertisseur multiformat qui convertit les signaux d'entrée analogiques QHD (AHD, TVI, CVI) et CVBS en signaux de sortie HDMI et CVBS. Il fournit la fonction de contrôle UTC via le port de sortie en boucle. La matrice analogique pré-installée, le modulateur et le système DVR peuvent être utilisés avec le SC-MAC02.

AHD 5M
TVI 5M
CVI 5M
CVBS

[SC-MAC02]

[DC 12V Adaptor]

Caractéristiques

- Conversion des signaux d'entrée 5M QHD-Analog (AHD/TVI/CVI) et CVBS en signaux de sortie HDMI et CVBS.
- Prise en charge de la fonction de contrôle UTC (Up The Coax Communication) via le port de sortie en boucle
- Le serveur vidéo analogique existant (matrice) est disponible.
- La surveillance est possible via le port HDMI (Pas besoin d'un dispositif de surveillance séparé)
- Conversion du signal haute définition sans perte de signal
- Applications supérieures dans le domaine de la construction grâce au boîtier mince en aluminium
- Circuit de protection contre les surtensions intégré

Résolutions de la sortie HDMI

Résolutions d'entrée	HDMI output resolutions
1280x720p 25Hz, 1920x1080p 25Hz 2560x1440 25Hz, 2592x1944 12Hz	1920x1080p50
1280x720p 30Hz, 1920x1080p 30Hz 2560x1440 30Hz, 2592x1944 20Hz	1920x1080p60

Résolutions prises en charge

AHD	1280x720p 25/30Hz, 1920x1080p 25/30Hz 2560x1440 25/30Hz, 2592x1944 12/20Hz
TVI	
CVI	
CVBS	NTSC, PAL

Fonction UTC

- La fonction UTC, qui signifie "Up The Coax Communication", permet de contrôler une caméra (PTZ/Focus/OSD) via un seul câble coaxial.

Signal	Protocol
AHD	A-CP
TVI	UTC
CVI	UCC

Spécifications

MODEL		SC-MAC02
Résolution d'entrée analogique HD		1280x720p 25/30Hz, 1920x1080p 25/30Hz 2560x1440 25/30Hz, 2592x1944 12/20Hz
Résolution de la sortie en boucle		Même format que le signal d'entrée
Résolution de la sortie HDMI		1920x1080(p50,p60)
Puissance d'entrée / Consommation électrique		DC 12V: 0.5A / DC 12V: 150mA
Port de connexion	Entrée	BNC-F 75Ω
	Boucle Sortie	BNC-F 75Ω
	Sortie analogique	BNC-F 75Ω
	Sortie HDMI	HDMI A Type
Indication par LED	Rouge	Power In
	Vert	HD Analog Video In
Température / Humidité		-10°C ~ +50°C / 0 ~ 80%
Boîtier / Poids		Aluminum / 120g
Dimensions (mm)		103(L) x 60(H) x 25(P)

Diagramme d'application

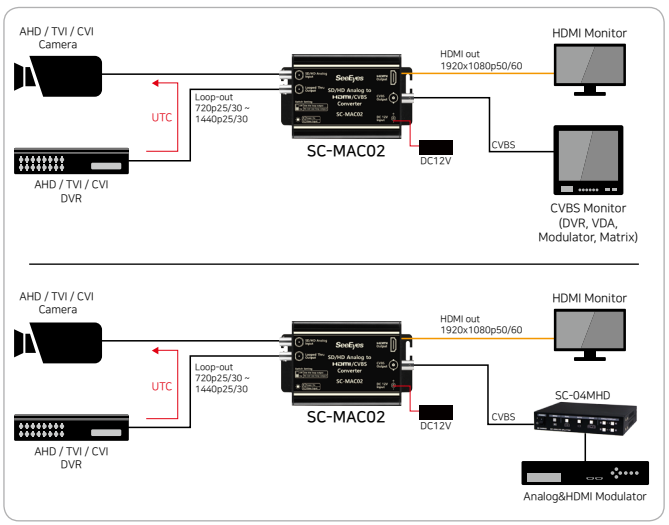
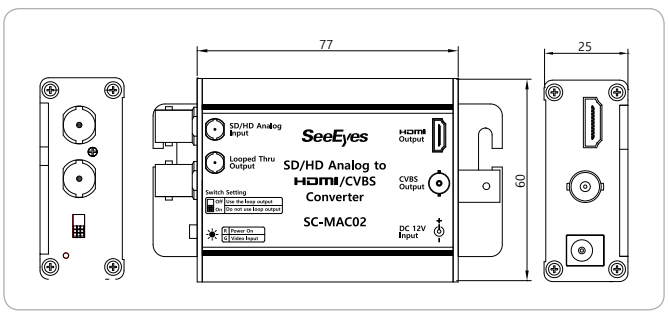
Dimensions